YAMAHA	サイドスタンド 取扱・組付説明書	適応機種 VOX（XF50） BW'S（YW50F）

工数：0.5h

はじめに

◘お客様へ

お買い上げ誠にありがとうございます。
本書には商品の正しい組付方法と注意事項について説明してあります。商品を正しくお使いいただくために、ご使用前に必ず本書をよくお読みいただき、ご不明な点は販売店にお問い合わせください。
本製品は、オートバイに関する整備上の一般的な知識および技能を有する方（販売店、整備業者）が組み付けることを前提としております。それ以外の方が組み付けを行うと知識不足、技能不足のため、トラブル、機械破損などの原因となることがありますので、販売店に組み付けを依頼してください。本書は、お車の取扱説明書および本品の取付に際して取り外した部品と一緒に保管してください。お車を譲られるときは、この説明書もお渡しください。

◘販売店様へ

本製品の商品説明および取り扱い上の注意点を、お客様に充分ご説明いただくようお願い申し上げます。
本書および本品の取付に際して取り外した部品は、必ずお客様にお渡しください。

本書では正しい組み付け、取り扱いに関する事項を下記のシンボルマークで表示しています。

⚠警告 **取扱いを誤った場合、死亡または重傷及び傷害に至る可能性が想定される場合を示してあります。**

注意 **取扱いを誤った場合、物的損害の発生が想定される場合を示してあります。**

要点 正しい取扱方法や、作業上のポイントを示してあります。

📖 ヤマハサービスマニュアルを参照してください。

構成部品

No.	品名	部品番号	数量	備考
①	サイドスタンドASSY.		1	サイドスタンドスイッチ付き
②	フランジナット	95607-08200	2	

部品番号欄が空欄のものは、補修部品の設定はありません。

要点

取り外した部品で再使用しない部品は、スタンダードに戻すときに必要となりますので大切に保管してください。

取扱上のご注意

このサイドスタンドには、エンジン始動時の飛び出しを防止するサイドスタンドスイッチが装備されています。
・サイドスタンド使用時はスタータースイッチを押してもスターターモーターは作動しません。（エンジンは始動できません）
・エンジンがかかっているとき、サイドスタンドを使用すると自動的にエンジンが停止します。

⚠警告

走行中、サイドスタンドを使用するとエンジンが停止し、思わぬ事故の原因になることがあります。走行中はサイドスタンドを操作しないでください。

注意

- **サイドスタンドがスムーズに作動しないときは、組付軸部に注油をしてください。**
- **サイドスタンドを使用してエンジンを停止した場合は、メインスイッチが ON の状態です。そのまま放置するとバッテリー上がりの原因となります。メインスイッチを必ず OFF にしてください。**

組　付　方　法

⚠ 警 告

- **平坦な場所でメインスタンドを立ててから作業を始めてください。**
- **バッテリーの⊖端子を外してから作業を行なってください。**

1. スタンダード車の部品を外します。📖
   VOX　：フロントカバー、サイドカバー左右、レッグシールド2、フットレストボード
   BW'S　：バッテリー、リアキャリア、リアカバー、サイドカバー左右、センターカバー、
   　　トランク（シートごと）、フットレストボード
2. フューエルタンク組付ボルトを取り外し、フューエルタンクを少しずらします。
3. サイドスタンドASSY.①のボルト部をフレームのステーに組み付けて、フランジナット②で締め付けます。
4. ワイヤーハーネス接続ⓐのショートカプラⓑを取り外し、サイドスタンドASSY.①のサイドスタンドスイッチリード線カプラーⓒと接続します。
5. フューエルタンクを組み付けます。📖
6. メインスタンドを立てた状態でサイドスタンドを格納してエンジンを始動します。
7. エンジン始動後、サイドスタンドを引き出したときエンジンが停止することを確認します。エンジンが停止しない場合は、サイドスタンドスイッチリード線の接続状態を確認してください。
8. 取り外したスタンダード車の部品の組み付けは、取り外しと逆の手順で行ないます。📖

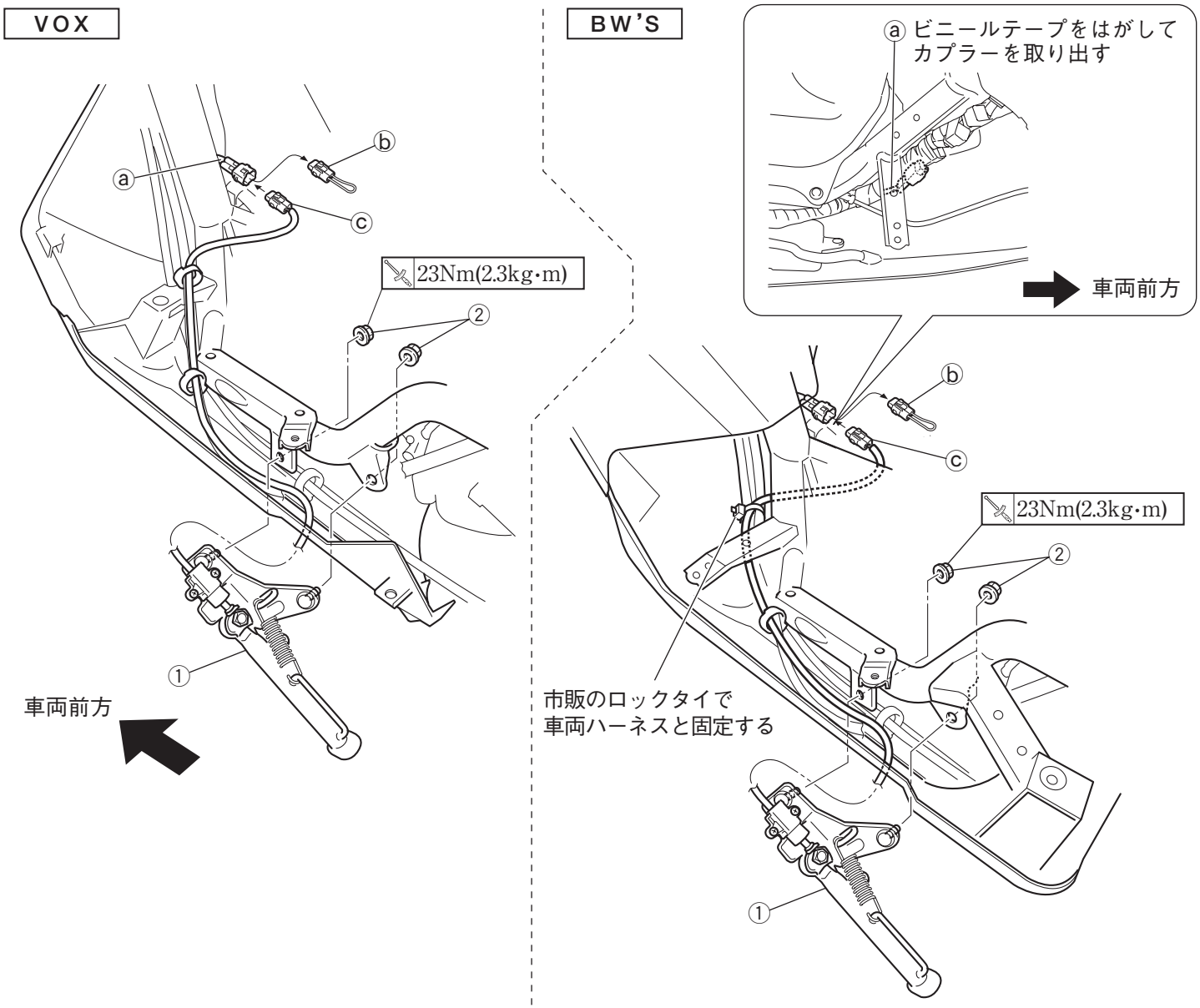

YAMAHA
ヤマハ発動機株式会社
〒438-8501 静岡県磐田市新貝2500

●商品に関するお問い合わせ
株式会社ワイズギア　0570-050814（ゴーワイズ）
オープン時間　月曜～金曜（祝日、弊社所定の休日を除く）
9:00～12:00 13:00～17:30
◎一般の固定電話の場合、全国一律市内通話料でご利用いただけます。
◎IP電話や電話機の設定によってはご利用いただけません。
〒432-8058　静岡県浜松市南区新橋町1103番地　FAX.053-443-2187